RESOBOX BX8000

Cassettenmarkise

BX8000

	min. 200 cm max. 1800 cm		min. 150 cm max. 400 cm

0°–40°	Wandmontage
0°–40°	Deckenmontage

Minimalbreite bei bestimmter Ausladung

Ausladung	Minimalbreite		
	2 Arme	**3 Arme**	**4 Arme**
150 cm	200 cm	---	675 cm
200 cm	**250 cm**	**---**	**675 cm**
250 cm	300 cm	---	675 cm
300 cm	**350 cm**	**---**	**675 cm**
350 cm	400 cm	675 cm	800 cm
400 cm	**450 cm**	**675 cm**	**900 cm**

Beschreibung

Grossflächen-Kassettenmarkise mit Motorantrieb. Ein- und Ausfahren der Markise mit Rohrmotor. Bespannung mit Markisentuch. Tuchwelle aus verzinktem Stahl mit Nut zur Aufnahme des Tuches. Kassette: ALU-Strangpressprofil. Zweiteilig in U-Form als Konstruktionstragelement. Mit Nuten am oberen und unteren Profilende für Bandbürsten. Ausfallprofil ohne Volantaufnahme. Seitendeckel aus ALU-Gusslegierung als Kassettenabschluss, ausgerüstet für die Aufnahme der Tuchwellenlagerung. Einfache Montage über Einhängenase der Kastenträger. Auch eine stufenlose Neigungseinstellung (0–40°) der Markise ist dank der Verstellschraube möglich. Das Ausfallprofil in ästhetischer Geometrie und optimaler Passform zum Kassettenprofil. Ausfallprofil aus stranggepresstem ALU-Kammerprofil mit Aufnahmenute für die Bespannung und die Befestigung der Gelenkarme. Gelenkarme aus ALU-Strangpressprofilen, mit Präzisions-Gelenkteilen aus ALU-Gusslegierung bis 300 cm Armlänge, 350 cm u. 400 cm Armlängen aus ALU senkgeschmiedeten Gelenkteilen. Integrierte Zugfedern und Doppel-Inox Stahlseile. Drahtseilschutz über das Mittelgelenk. Mit dem entsprechenden Kastenträger ermöglicht es eine Einstellung für Wand- oder Deckenmontage. Seitliche Abschlüsse aus ALU-Gusslegierung. Mit eingefahrenem Ausfallprofil ist die Kassette geschlossen. Montage- Konsolenprofile aus ALU-Strangpressprofil für Einzel- oder Reihenanlagen mit passenden Konsolenabdeckungen. Markise wird mittels patentierter Technik über Kastenträger gekuppelt bis zu 18 m Breite.

Option:

- Volantprofil aus Alu-Strangpressprofil mit Nut für die Volantaufnahme zur direkten Montage an das Ausfallprofil
- Absenkbares Volant bis max. Höhe 120 cm. Totalbreite bis 1400 cm, ab 700 cm Breite bestehend aus zwei Tüchern u. 2 Getriebe (links u. rechts). Bedienung manuell über Getriebe.
- Abdeckprofil als Sichtschutz für Tuchwelle

Eine kraftbetätigte RESOBOX BX8000 Gelenkarmmarkise erreicht einen Lärmemissionspegel von unter oder gleich 70 dB(A).

LIEFERART

Markisen komplett zusammengebaut, mit aufgezogenem Tuch.
Markisen über 900 cm Breite werden mit Kupplungsprofilen vorbereitet.

RESOBOX BX8000

Cassettenmarkise

BX8000 — Wandmontage

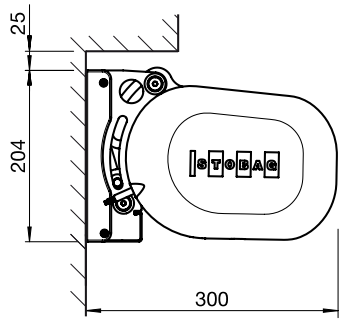

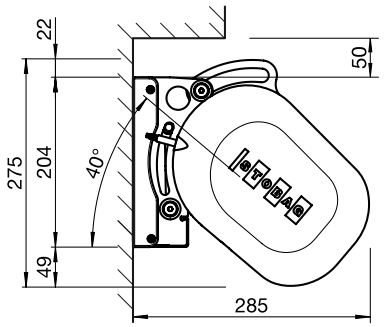

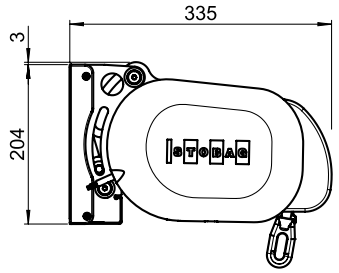

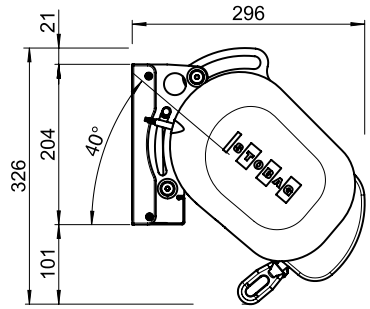

Mit VOLANT-PLUS B460

BX8000 — Deckenmontage

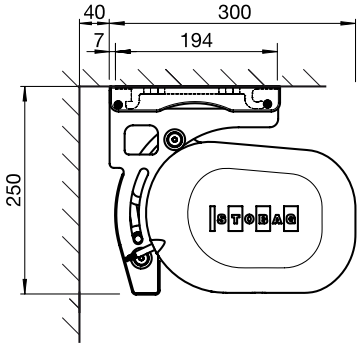

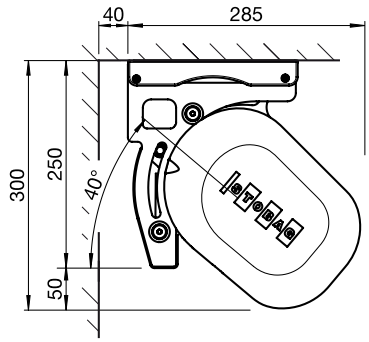

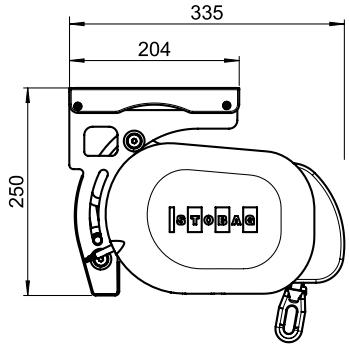

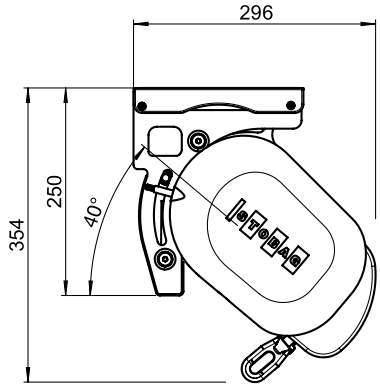

Mit VOLANT-PLUS B460

Technische Änderungen jederzeit vorbehalten © STOBAG

RESOBOX BX8000

Cassettenmarkise

BX8000

Montageplan mit 2, 3 und 4 Armen

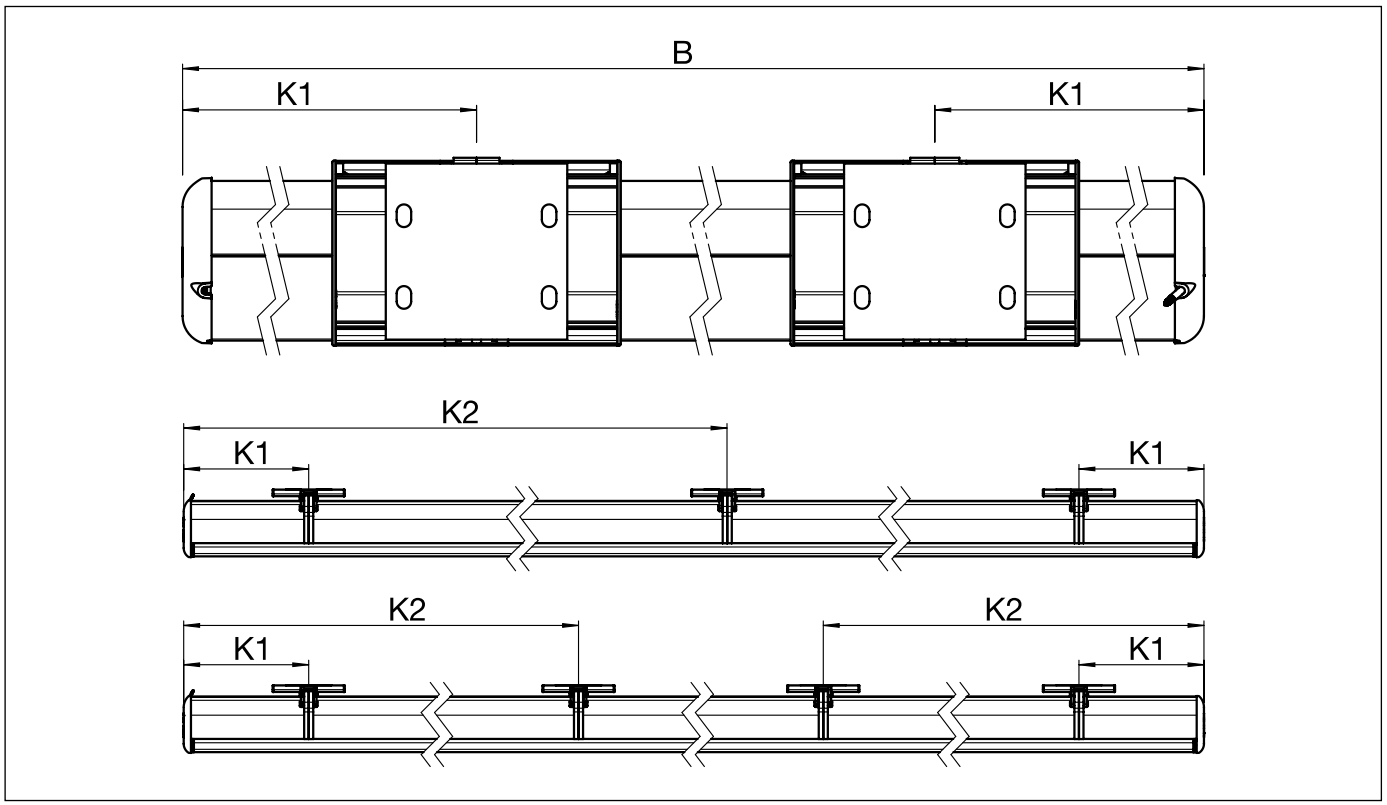

B = Total Breite

B423/1 Konsolengarnitur

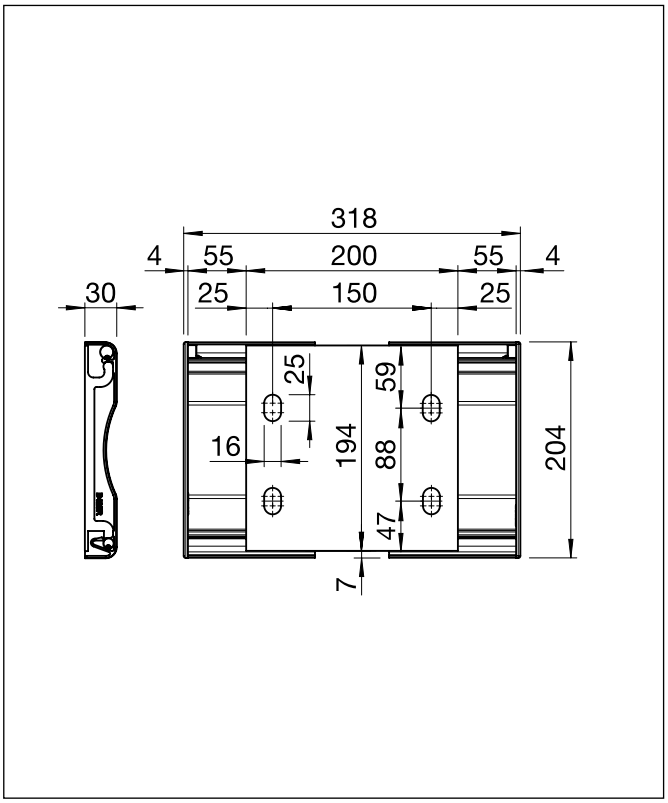

B423/2 Konsolengarnitur

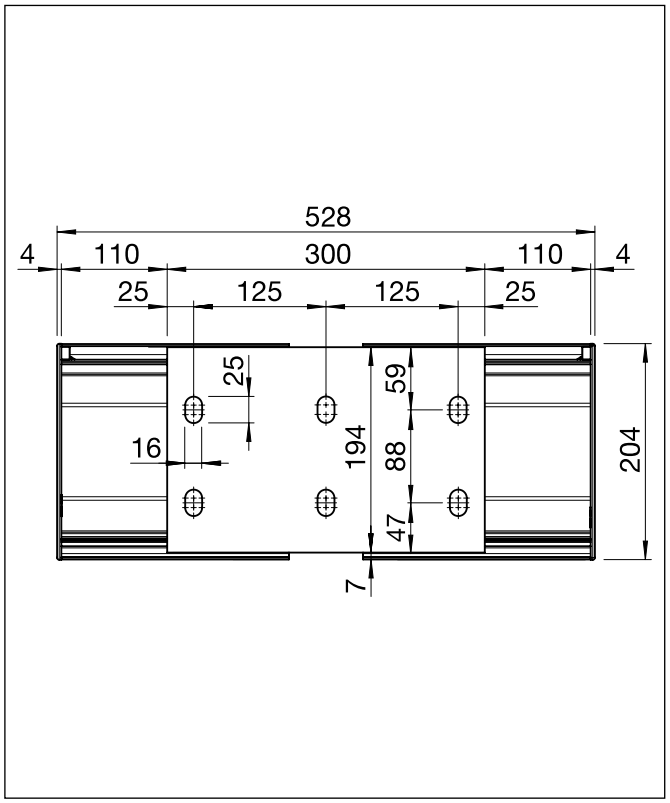

RESOBOX BX8000

Cassettenmarkise

BX8000

Explosionszeichnung

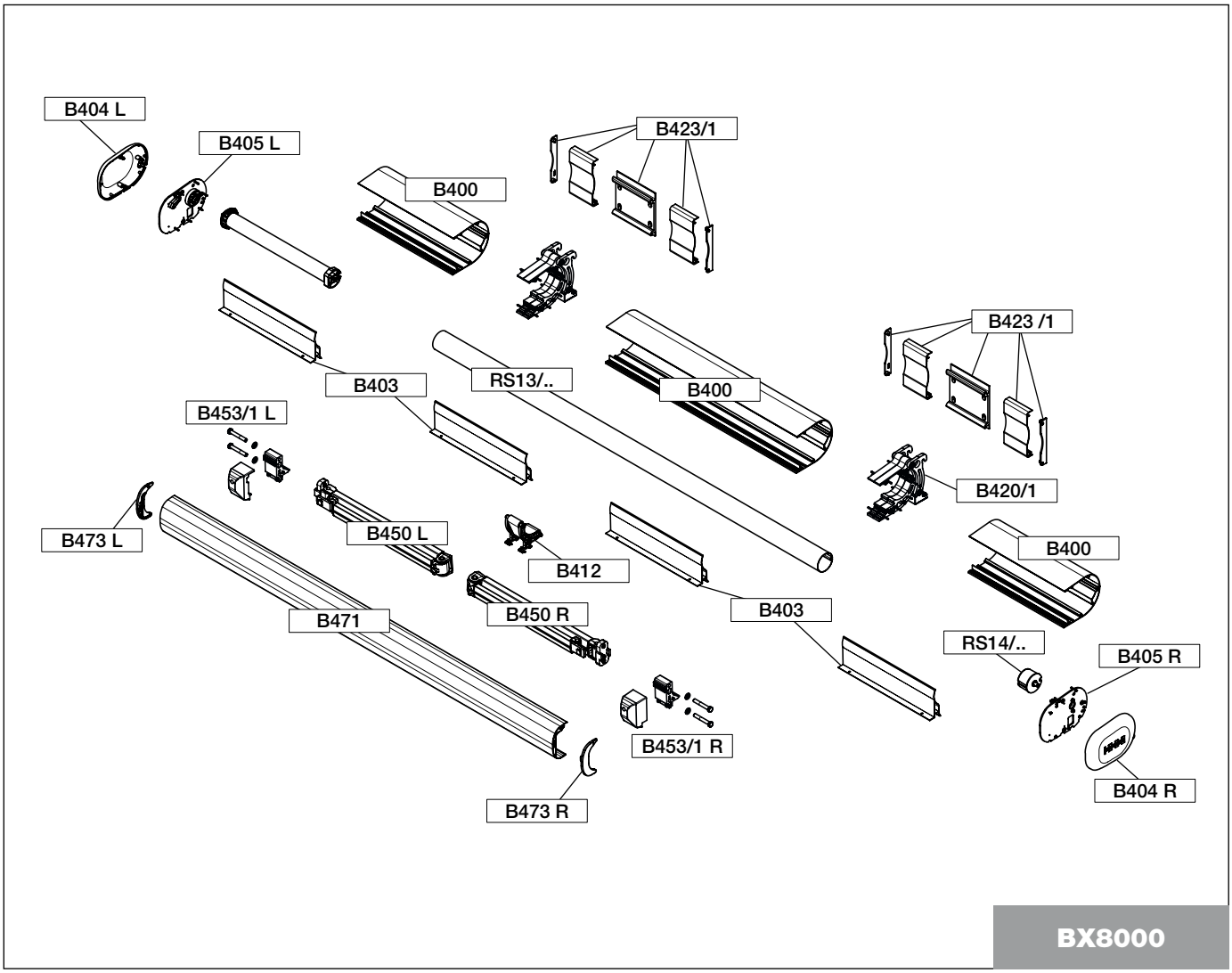

Technische Änderungen jederzeit vorbehalten © STOBAG
www.stobag.com

RESOBOX BX8000

Cassettenmarkise

BX8000

Arme			
B450 L		150 cm	Stk.
		200 cm	Stk.
		250 cm	Stk.
		300 cm	Stk.
B450 R		150 cm	Stk.
		200 cm	Stk.
		250 cm	Stk.
		300 cm	Stk.
B440 L		150 cm	Stk.
		200 cm	Stk.
		250 cm	Stk.
		300 cm	Stk.
		350 cm	Stk.
		400 cm	Stk.
B440 R		150 cm	Stk.
		200 cm	Stk.
		250 cm	Stk.
		300 cm	Stk.
		350 cm	Stk.
		400 cm	Stk.
Arme für VOLANT-PLUS geeignet			
B440 L		150 cm	Stk.
		200 cm	Stk.
		250 cm	Stk.
		300 cm	Stk.
B440 R		150 cm	Stk.
		200 cm	Stk.
		250 cm	Stk.
		300 cm	Stk.
B440/1 L		350 cm	Stk.
		400 cm	Stk.
B440/1 R		350 cm	Stk.
		400 cm	Stk.
Armanschlag			
B453/1 L	zu B420/1, B430/1		Stk.
B453/1 R	zu B420/1, B430/1		Stk.
Kastenträger Wand			
B420/1	breit		Stk.
Kastenträger Decke			
B430/1	breit		Stk.
Konsolengarnitur			
B423/1	20 cm		Stk.
B423/2	30 cm		Stk.
Konsolenprofil			
S563/3		600 cm	Stk.
Konsolenabdeckungsprofil			
B424		600 cm	Stk.
Konsolenabdeckung Seitenteil			
B425 L			Stk.
B425 R			Stk.
Kastenprofilgarnitur			
B400		500 cm	Stk.

Einzelteil-Stückliste

Abschlussdeckel			
B404 L	zu B400		Stk.
B404 R	zu B400		Stk.
Seitendeckel			
B405	bestehend aus: 2 Seitendeckel B406/1 2 Anschläge B408 1 Gegenlager P244 1 Schraubensatz		Paar
Bandbürste			
S510/1		grau	lm/Rolle
S510/2		schwarz	lm/Rolle
Kabelbride für Tandem-Motor			
B433		weiss	Stk.
Abdeckprofil			
B403		700 cm	Stk.
Garnitur zu Abdeckprofil			
SS403/B	zu B403		Stk.
Ausfallprofil			
B471		600 cm	Stk.
B471		700 cm	Stk.
Endkappengarnitur			
B473	zu B471		Stk.
Verbindungsgarnitur			
B434	zu B471	60 cm	Stk.
Tuchwellenstütze			
B412			Stk.
Rohrmotoren			
Motorantrieb E / E STAS/STAK 3			Stk.
Motorantrieb E Funk / E Funk STAS/STAK 4			
Tuchwelle verzinkt			
RS13/4	ø78 x 1.00 mm	4.00 m	Stk.
		4.50 m	Stk.
		5.00 m	Stk.
		5.50 m	Stk.
		6.00 m	Stk.
		7.00 m	Stk.
RS13/7	ø85 x 1.00 mm	6.00 m	Stk.
		7.00 m	Stk.
Lagerzapfen			
RS14/4	ø78 mm		Stk.
RS14/7	ø85 mm		Stk.
Tuchwellenkupplung			
RS16/3	ø78 mm		Stk.

B420/1

Kastenträger Wand

Kastenträger Wand passend zu Konsolengarnitur B423/.. und dem Kastenprofil B400.
Einsatzbereich bei Ausladung 150 cm, 400 cm.

LIEFERUMFANG

2 Kastenträger	B421/1 L + R
2 Wandhalter	B422
1 Abdeckung	B427/1
3 Schraubengarnituren	

MATERIALIEN

Alu-Strangpressprofil	Kastenträger, Wandhalter, Abdeckung
Schraubensatz:	Inox

VERPACKUNGSEINHEIT

1 Stück

B430/1

Kastenträger Decke

Kastenträger Wand passend zu Konsolengarnitur B423/.. und dem Kastenprofil B400.
Einsatzbereich bei Ausladung 150 cm, 400 cm.

LIEFERUMFANG

2 Kastenträger	B421/1 L + R
2 Deckenhalter	B431
1 Abdeckung	B432/1
3 Schraubengarnituren	

MATERIALIEN

Alu-Strangpressprofil	Kastenträger, Wandhalter, Abdeckung
Schraubensatz:	Inox

VERPACKUNGSEINHEIT

1 Stück

Technische Änderungen jederzeit vorbehalten © STOBAG
www.stobag.com

B423/1

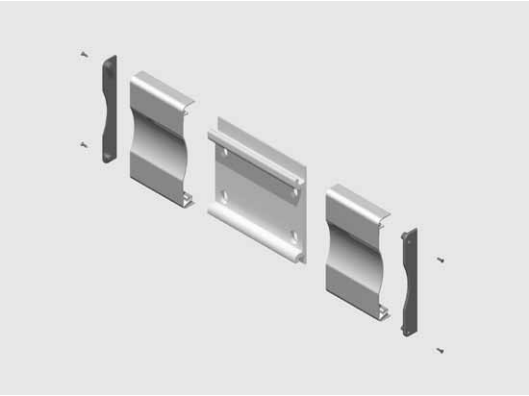

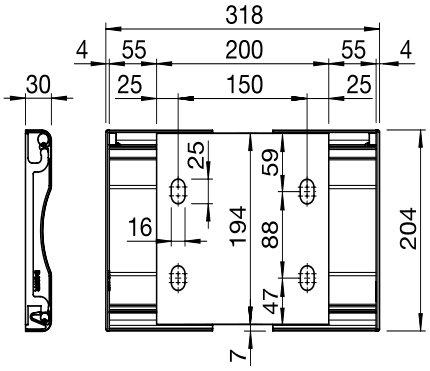

Konsolengarnitur 20cm

Die Konsolengarnitur inklusive Konsolenabdeckung kann für die Wand- oder Deckenmontage eingesetzt werden.

LIEFERUMFANG

1 Konsole 20 cm	S563/4
2 Konsolenabdeckungen 12 cm	B424
2 Konsolenabdeckungs-Seitenteile	B425 L+R
Schrauben	

MATERIALIEN

Konsole, Konsolenabdeckung, Seitenteil:	Alu-Strangpressprofil
Schrauben:	Inox

VERPACKUNGSEINHEIT

1 Garnitur

B423/2

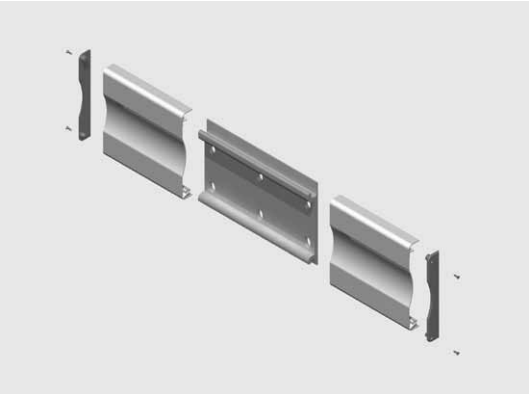

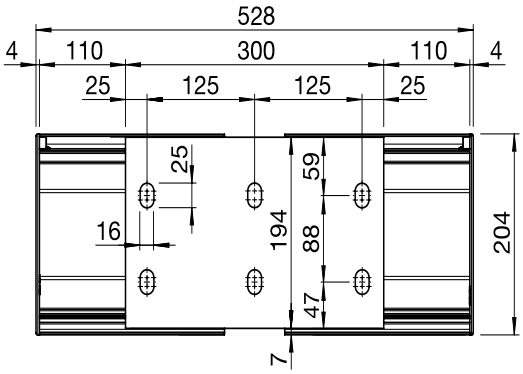

Konsolengarnitur 30cm

Die Konsolengarnitur inklusive Konsolenabdeckung kann für die Wand- oder Deckenmontage eingesetzt werden.
Zwingend bei 350 cm und 400 cm Ausladung

LIEFERUMFANG

1 Konsole 30 cm	S563/5
2 Konsolenabdeckungen 21.5 cm	B424
2 Konsolenabdeckungs-Seitenteile	B425 L+R
Schrauben	

MATERIALIEN

Konsole, Konsolenabdeckung, Seitenteil:	Alu-Strangpressprofil
Schrauben:	Inox

VERPACKUNGSEINHEIT

1 Garnitur

RESOBOX BX8000

Cassettenmarkise

S563/3

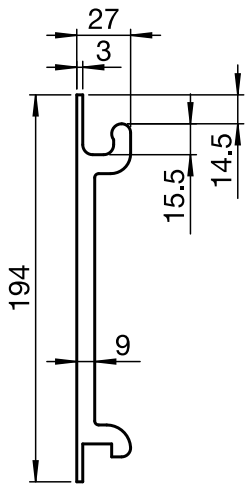

Konsolenprofil

Das Konsolen-Profil S563/3 ist in Laufmeterlänge lieferbar und kann für Wand- und Deckenmontage eingesetzt werden. Die gewünschte Länge kann frei gewählt werden. Das Konsolen-Profil verfügt jedoch über keine Befestigungslöcher.

TECHNISCHE DATEN

Masse:	Laufmeter oder 600 cm Profil
Einsatz:	für Wand- und Deckenmontage
Schnittkanten:	sind nicht lackiert (gegen Aufpreis lackiert)

MATERIALIEN

Alu-Strangpressprofil

VERPACKUNGSEINHEIT

Laufmeter / Stück

B424

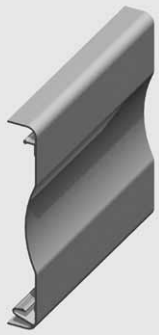

Konsolenabdeckung

Das Konsolenabdeckungs-Profil B424 ist in Verbindung mit den Konsolen S563/3, S563/4 und S563/5 einzusetzten.

TECHNISCHE DATEN

Masse:	600 cm Profil

MATERIALIEN

Alu-Strangpressprofil

VERPACKUNGSEINHEIT

Stück

B425/..

Konsolenabdeckung Seitenteil

Seitenteil zur Konsolenabdeckung B424. Dieses Seitenteil wird mit der Konsolenabdeckung verschraubt und bietet somit eine kompakte seitliche Abdeckung.

MATERIALIEN

Seitenteil:	Alu-Gusslegierung
Schrauben:	Inox

VERPACKUNGSEINHEIT

Stück

Technische Änderungen jederzeit vorbehalten © STOBAG

RESOBOX BX8000

Cassettenmarkise

B400

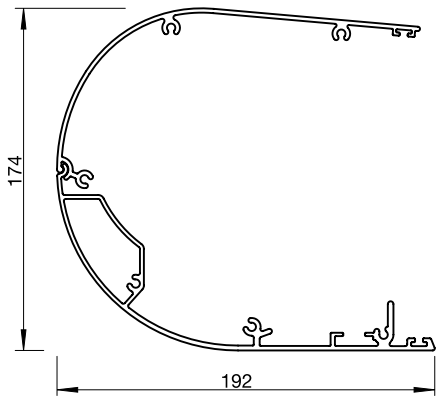

Kastenprofilgarnitur

2-teilige Kastenprofilgarnitur zur RESOBOX BX8000.

LIEFERUMFANG

1 Kastenprofil unten	B401
1 Kastenprofil oben	B402

MATERIALIEN

Alu-Strangpressprofil

VERPACKUNGSEINHEIT

1 Garnitur

S510/.

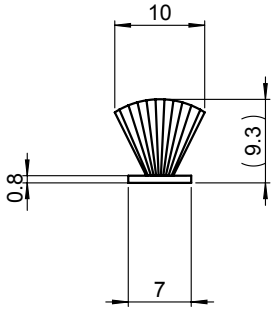

Bandbürste

In eingefahrenem Zustand dient die Bandbürste als Abdichtung zwischen Kassette und Ausfallprofil.

B404 ..

Abschlussdeckel

Der Abschlussdeckel wird auf den Seitendeckel aufgesteckt und somit fixiert.

MATERIALIEN

Abschlussdeckel:	Alu-Gusslegierung
Schrauben:	Inox

VERPACKUNGSEINHEIT

1 Stück

B405

Seitendeckel

Der Seitendeckel wird fest mit dem Kastenprofil verschraubt. Das Motoren-, Gegenlager sowie die beiden Anschläge werden daran befestigt.
(Das Motorenlager ist im Lieferumfang vom Motor enthalten)

LIEFERUMFANG

2 Seitendeckel	B406/1
2 Anschläge	B408
1 Gegenlager	P244
6 Kabeltülle, Schrauben	

MATERIALIEN

Seitendeckel:	Alu/roh
Anschlag, Kabeltüll, Gegenlager:	Kunststoff
Schrauben, Kugellager:	Inox

VERPACKUNGSEINHEIT

1 Paar

B433

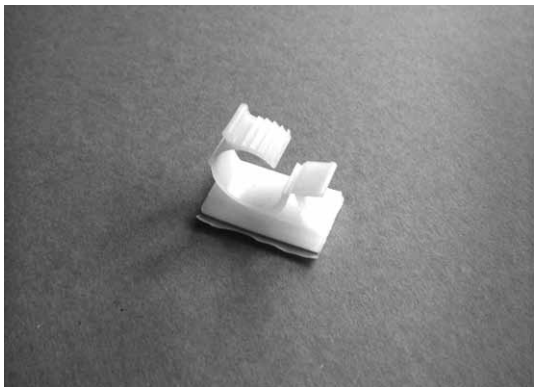

Kabelbride

Die selbstklebende Kabelbride wird in Verbindung mit dem Tandemmotor zwingend benötigt.
1 Stück pro Meter in das Schutzkastenprofil kleben.

VERPACKUNGSEINHEIT

Stück

B403

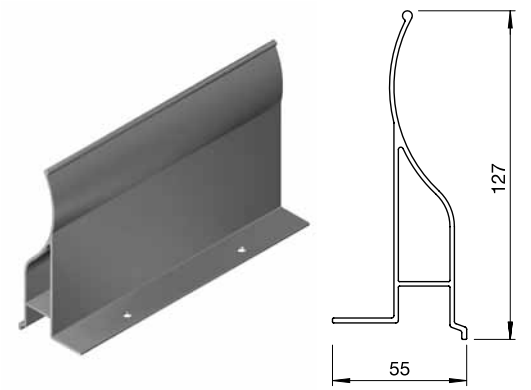

Abdeckprofil

Das Abdeckprofil wird als Sichtschutz der Tuchwelle eingesetzt und am Kastenprofil befestigt.

MATERIALIEN

Alu-Strangpressprofil

VERPACKUNGSEINHEIT

Stück

Technische Änderungen jederzeit vorbehalten © STOBAG

RESOBOX BX8000

Cassettenmarkise

SS403/B

Garnitur zu Abdeckprofil

Mit der Abdeckprofilschraube wird das Abdeckprofil an den Kasten verschraubt. Selbstklebender Bumpon zum Schutz der Gelenkarme.

VERPACKUNGSEINHEIT

Stück

B471

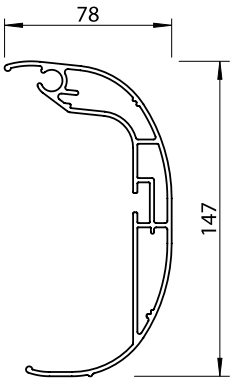

Ausfallprofil

Das gerundete Ausfallprofil eignet sich ausschliesslich für die RESOBOX Markise.

MATERIALIEN

Alu-Strangpressprofil

VERPACKUNGSEINHEIT

Stück

B473

Endkappengarnitur

Endkappengarnitur passend zu Ausfallprofil B471

MATERIALIEN

2 Endkappen:	Alu-Gusslegierung
Schrauben:	Inox

VERPACKUNGSEINHEIT

1 Stück

RESOBOX BX8000

Cassettenmarkise

B434

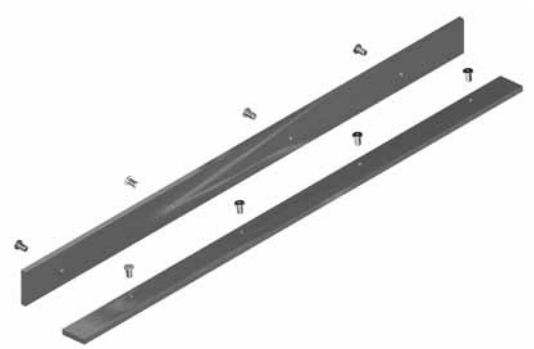

Verbindungsgarnitur

Die Profile der Kupplungsgarnitur werden in das Ausfallprofil eingeschoben und vernietet. Sie sind erforderlich wenn die Markisenbreite über 700 cm beträgt und zwei Ausfallprofile miteinander verbunden (gekuppelt) werden.

MATERIALIEN

1 Alu-Flachprofile:	30 x 6 x 595 mm
1 Alu-Flachprofile:	40 x 6 x 595 mm
8 Schrauben	M6 x 10 mm

VERPACKUNGSEINHEIT

Garnitur

B412

Tuchwellenstütze

Diese Tuchwellenstützen eignen sich nur für den Type RESOBOX BX8000.
Diese Tuchwellenstützen mit Abrollbänder erzeugen keine Reibung auf der Tuchnaht und ermöglichen daher Markisenbreiten bis 18 m.

TECHNISCHE DATEN

Wird nur mit der Tuchwelle ø 78 mm verwendet
Transportbandbreite 58 mm

MATERIALIEN

Alu-Gusslegierung	
Rollen und Abrollbänder:	Kunststoff
Schraubensatz	Inox

VERPACKUNGSEINHEIT

Stück

B453/1 ..

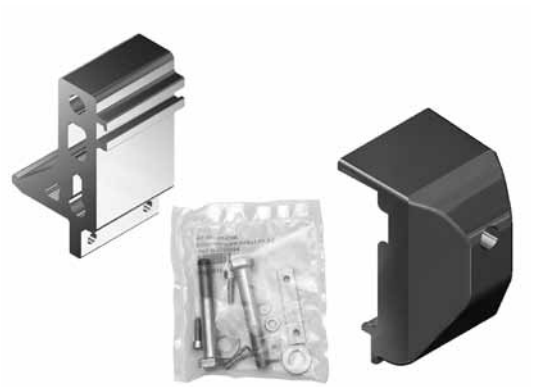

Armanschlag (breit)

Am Armanschlag wird der Gelenkarm befestigt und dient zugleich als Anschlag für die optimale Gelenkarmposition.
Passend zu: Kastenträger Wand B420/1 (breit)
Kastenträger Decke B430/1 (breit)

MATERIALIEN

Armhalter	Alu-Gusslegierung
Armanschlag, Stopper	Kunststoff
Schrauben	Inox

VERPACKUNGSEINHEIT

Stück

Technische Änderungen jederzeit vorbehalten © STOBAG

B450 ..

Gelenkarme

Gelenkarme mit integriertem Schwenksegment. Diese Gelenkarme können nur für die RESOBOX Markise verwendet werden.

Mit VOLANT-PLUS nicht möglich.

TECHNISCHE DATEN

Gelenkarme mit eingebauter Zugfeder und Inox Stahlseil Armausladung von Wand bis Vorderkante Ausfallprofil gemessen.

Profilmasse:	51 x 28 mm, 67 x 39 mm
Standardlängen:	150, 200, 250, 300 cm

MATERIALIEN

Gelenkarmprofile:	Alu-Strangpressprofile
Gelenkteile:	Alu-Gusslegierung
Drahtseile:	Stahlseile Inox A2 mit Seilschutz

VERPACKUNGSEINHEIT

Stück

RESOBOX BX8000

Cassettenmarkise

B440 ..

Gelenkarme

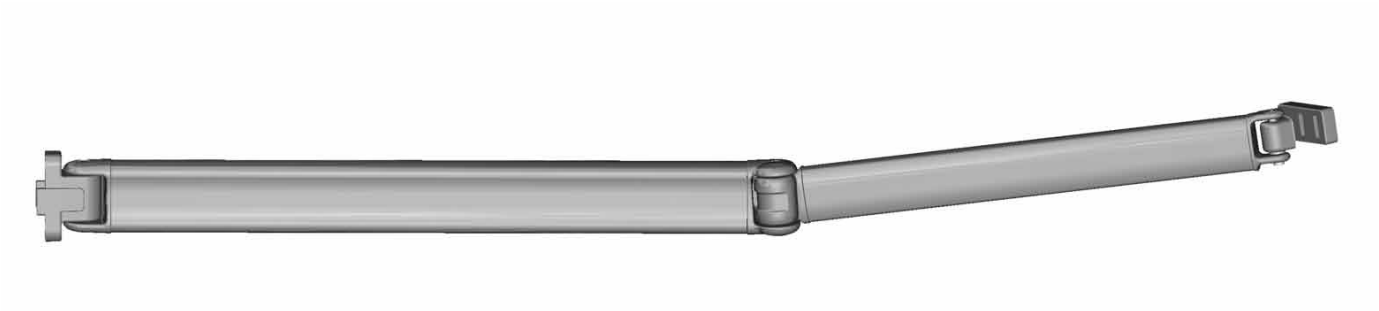

Gelenkarme mit integriertem Schwenksegment. Die Gelenkteile sind gesenkgeschmiedet für eine höhere Festigkeit. Diese Gelenkarme können nur für die RESOBOX Markise verwendet werden.

In Verbindung mit VOLANT-PLUS bis 300 cm Ausladung möglich.

TECHNISCHE DATEN

Gelenkarme mit eingebauter Zugfeder und Inox Stahlseil Armausladung von Wand bis Vorderkante Ausfallprofil gemessen.

Profilmasse:	62 x 34 mm, 80 x 48 mm
Standardlängen:	150, 200, 250, 300, 350, 400 cm

MATERIALIEN

Gelenkarmprofile:	Alu-Strangpressprofile
Gelenkteile:	Alu-Gesenkgeschmiedet
Drahtseile:	Stahlseile Inox A2 mit Seilschutz

VERPACKUNGSEINHEIT

Stück

Technische Änderungen jederzeit vorbehalten © STOBAG

B440/1 ..

Gelenkarme

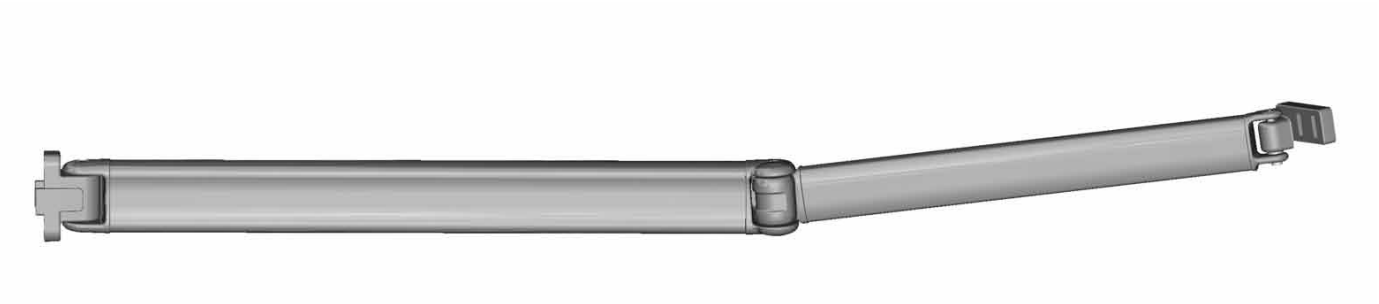

Gelenkarme mit integriertem Schwenksegment. Die Gelenkteile sind gesenkgeschmiedet für eine höhere Festigkeit. Diese Gelenkarme können nur für die RESOBOX Markise verwendet werden.

Nur in Verbindung mit VOLANT-PLUS zu verwenden.

TECHNISCHE DATEN

Gelenkarme mit eingebauter Zugfeder und Inox Stahlseil Armausladung von Wand bis Vorderkante Ausfallprofil gemessen.

Profilmasse:	62 x 34 mm, 80 x 48 mm
Standardlängen:	350, 400 cm

MATERIALIEN

Gelenkarmprofile:	Alu-Strangpressprofile
Gelenkteile:	Alu-Gesenkgeschmiedet
Drahtseile:	Stahlseile Inox A2 mit Seilschutz

VERPACKUNGSEINHEIT

Stück

RESOBOX BX8000

Cassettenmarkise

VOLANT-PLUS

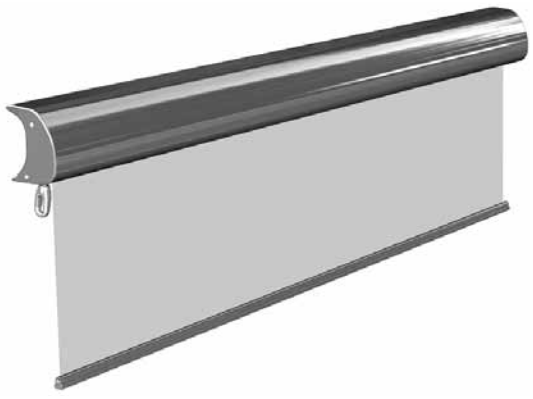

	max. 1400 cm		max. 120 cm

Beschreibung

Das VOLANT-PLUS ist ein Ausfallprofil mit integrierter Tuchwelle, Tuch und Fallprofil. Das Tuch kann über Kurbel und Getriebe 120 cm abgesenkt werden. Bis 700 cm Totalbreite mit 1 Getriebe (links oder rechts aussen). Ab 701 cm Totalbreite mit 2 Getriebe (1 links und 1 rechts).

VOLANT-PLUS

Vermassung

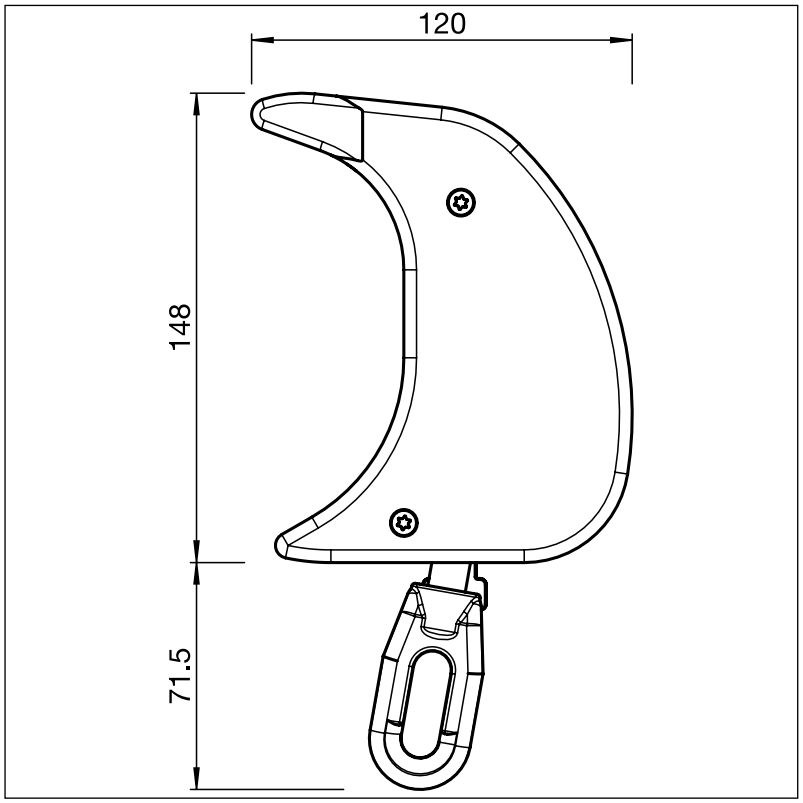

RESOBOX BX8000

Cassettenmarkise

bis 700cm

Explosionszeichnung

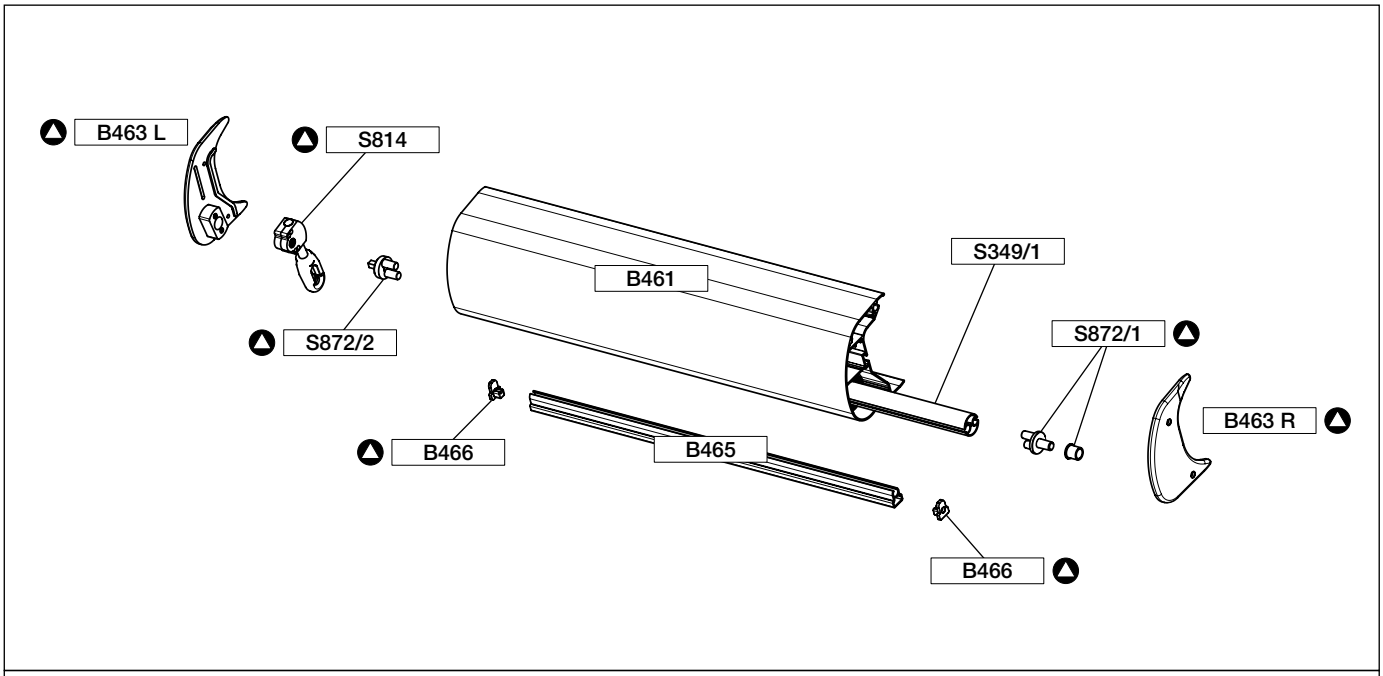

Garnitur: ▲ = B460/1

ab 701 cm bis 1400 cm

Explosionszeichnung

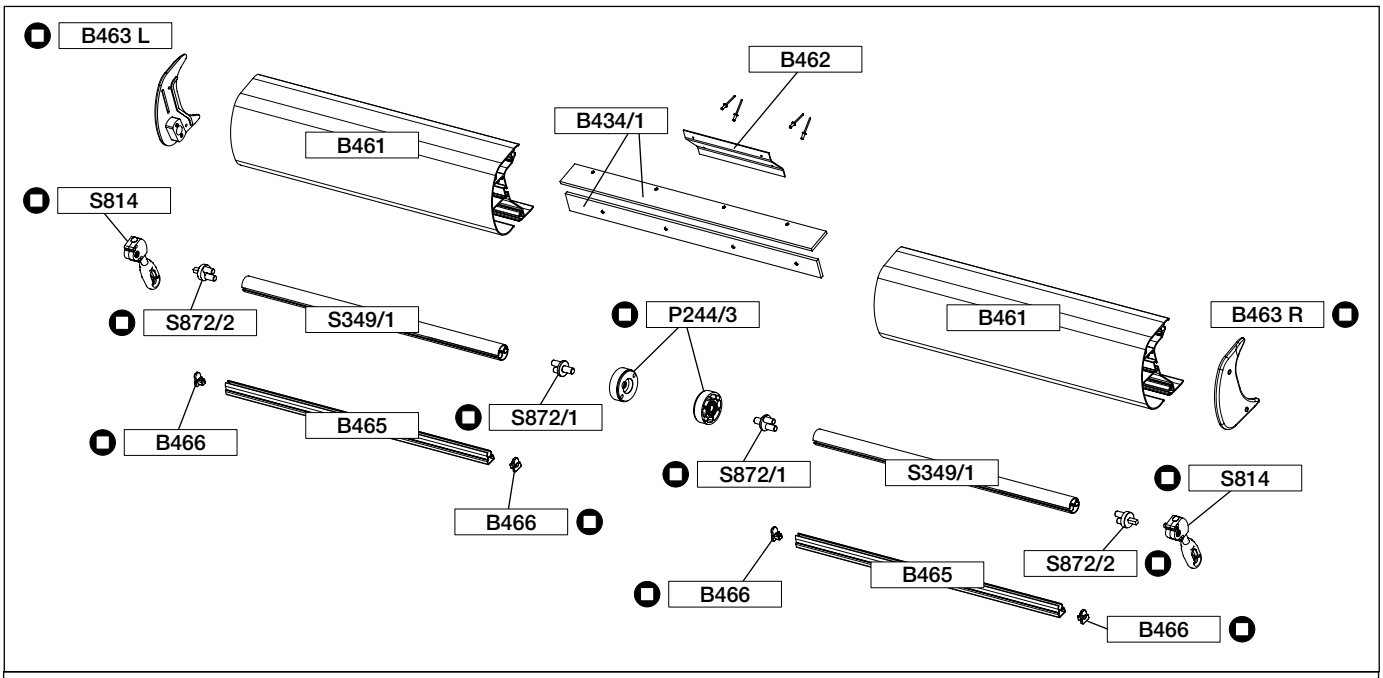

Garnitur: ■ = B460/2

Technische Änderungen jederzeit vorbehalten © STOBAG
www.stobag.com

VOLANT-PLUS

Arme für VOLANT-PLUS		
B440 L	150 cm	Stk.
	200 cm	Stk.
	250 cm	Stk.
	300 cm	Stk.
B440 R	150 cm	Stk.
	200 cm	Stk.
	250 cm	Stk.
	300 cm	Stk.
B440/1 L	350 cm	Stk.
	400 cm	Stk.
B440/1 R	350 cm	Stk.
	400 cm	Stk.
Ausfallprofile (VOLANT-PLUS)		
B461	600 cm	Stk.
	700 cm	Stk.
Volantfallprofil		
B465	600 cm	Stk.
	700 cm	Stk.
AV-Tuchwelle		
S349/1	400 cm	Stk.
	500 cm	Stk.
	600 cm	Stk.
	700 cm	Stk.
Verbindungsgarnitur		
B434/1 zu B461	60 cm	Stk.
Kupplungsblech		
B462 zu B461	20 cm	Stk.

AV-Garnitur

B460/1 bestehend aus:

- 1 Schneckengetriebe S814
- 2 Endkappen B463 L+R
- 2 Fallstangendeckel B466
- 1 Lagerzapfen S872/1
- 1 Antriebszapfen S872/2
- 1 Schraubensatz

AV-Zwischengarnitur

B460/2 bestehend aus:

- 2 Schneckengetriebe S814
- 2 Endkappen B463 L+R
- 4 Fallstangendeckel B466
- 2 Lagerzapfen S872/1
- 2 Antriebszapfen S872/2
- 2 Gegenlager P244/3
- 1 Schraubensatz

Einzelteil-Stückliste

RESOBOX BX8000

Cassettenmarkise

B460/1

Garnitur für Absenkvolant bis 700 cm

AV Garnitur zu absenkbarem Volant bis 700 cm.

LIEFERUMFANG

1 Schneckengetriebe	S814
2 Endkappen	B463 L+R
2 Fallstangendeckel	B466
1 Schraubensatz	SS460/1/B

MATERIALIEN

Seitendeckel, Walzenzapfen	Alu-Gusslegierung

VERPACKUNGSEINHEIT

Garnitur

B460/2

Garnitur für Absenkvolant ab 700 cm

AV Garnitur zu absenkbarem Volant ab 701 cm bis 1400 cm.

LIEFERUMFANG

2 Schneckengetriebe	S814
2 Endkappen	B463 L+R
4 Fallstangendeckel	B466
1 Schraubensatz	SS460/2/B

MATERIALIEN

Seitendeckel, Walzenzapfen	Alu-Gusslegierung

VERPACKUNGSEINHEIT

Garnitur

B461

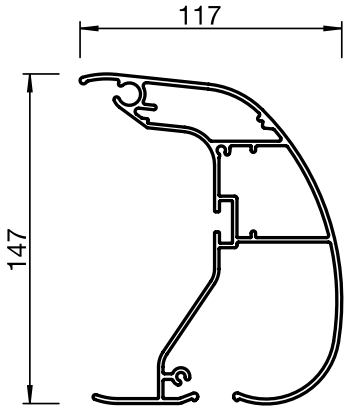

Ausfallprofil

Ausfallprofil zu Resobox-Markise mit Kammer zur Aufnahme vom absenkbaren Volant bis 120 cm Tuchhöhe.
Nur in Verbindung mit dem absenkbaren Volant erhältlich.

MATERIALIEN

Ausfallprofil:	Alu-Strangpressprofil

VERPACKUNGSEINHEIT

Stück

Technische Änderungen jederzeit vorbehalten © STOBAG
www.stobag.com

B434/1

Verbindungsgarnitur

Die Profile der Kupplungsgarnitur werden in das Ausfallprofil B461 eingeschoben und verschraubt. Sie sind erforderlich, wenn die Markisenbreite über 700 cm beträgt und zwei Ausfallprofile miteinander verbunden (gekuppelt) werden.

MATERIALIEN

1 Alu-Flachprofil:	(30 x 6 x 595 mm)
1 Alu-Flachprofil:	(40 x 6 x 595 mm)
8 Schrauben	

VERPACKUNGSEINHEIT

Garnitur

B462

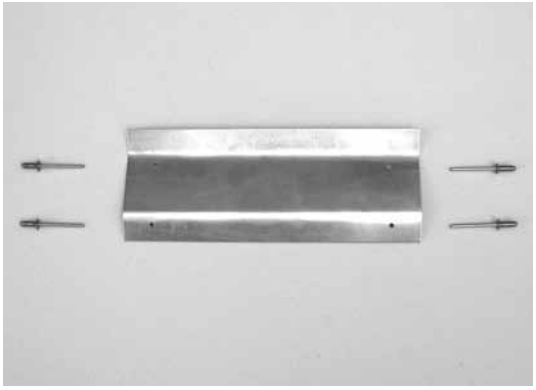

Kupplungsblech

Das Kupplungsblech wird an das Ausfallprofil mit Poppnieten befestigt.

MATERIALIEN

Alu-Blech

VERPACKUNGSEINHEIT

Garnitur

B465

Volantfallprofil

Volantfallprofil passend zu Absenkvolant, mit Nuten zur Aufnahme des Markisentuches.

TECHNISCHE DATEN

Standardlängen:	600, 700 cm

MATERIALIEN

Fallprofil:	Alu-Strangpressprofil

VERPACKUNGSEINHEIT

Stück

RESOBOX BX8000

Cassettenmarkise

S349/1

AV-Tuchwelle

Tuchwelle passend zum Absenkvolant, mit Nute zur Aufnahme des Tuches.

TECHNISCHE DATEN

Standardlängen:	400, 500, 600, 700 cm

MATERIALIEN

AV-Tuchwelle	Alu-Strangpressprofil

VERPACKUNGSEINHEIT

Stück

RS13/4

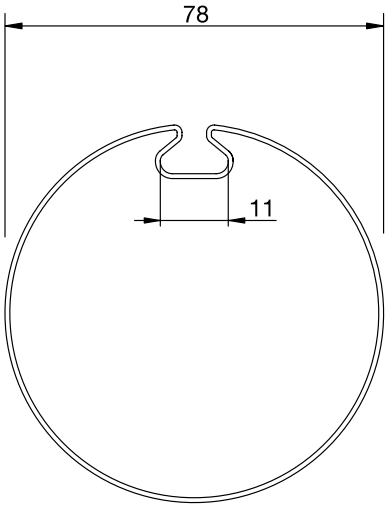

Tuchwelle 78 mm verzinkt

Tuchwelle 78 mm verzinkt, mit Flachnut passend zu allen Stobag Markisen.

TECHNISCHE DATEN

RS13/4	ø78 x 1.00 mm verzinkt
Standardlängen:	400, 450, 500, 550, 600, 700 cm

MATERIALIEN

Stahlprofil	verzinkt

VERPACKUNGSEINHEIT

Stück

RS13/7

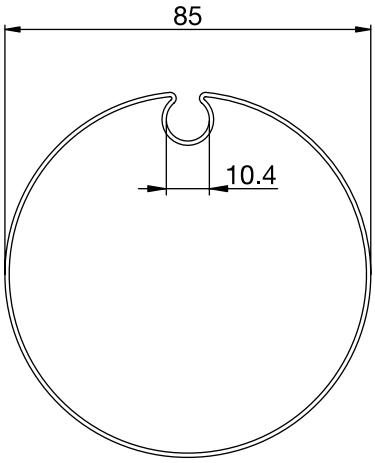

Tuchwelle 85 mm verzinkt

Tuchwelle 85mm verzinkt.
Wird von 551 cm bis 600 cm Totalbreite eingesetzt.

TECHNISCHE DATEN

RS13/7	ø85 x 1.00 mm verzinkt
Standardlängen:	600, 700 cm

MATERIALIEN

Stahlprofil	verzinkt

VERPACKUNGSEINHEIT

Stück

Technische Änderungen jederzeit vorbehalten © STOBAG

RS16/3

Tuchwellenkupplung

Die Tuchwellenkupplung wird in die Tuchwelle eingeschoben und vernietet. Sie ist erforderlich wenn die Markisenbreite über 700 cm beträgt und zwei Tuchwellen miteinander verbunden (gekuppelt) werden.

TECHNISCHE DATEN

RS16/3 zu 78er Tuchwelle

MATERIALIEN

Alu-roh

VERPACKUNGSEINHEIT

Stück

RS14/..

Lagerzapfen (Kunststoff ohne Rand)

Lagerzapfen Standard ohne Rand, passend zur Tuchwelle RS13/..

TECHNISCHE DATEN

RS14/4 zu 78er Tuchwelle
RS14/7 zu 85er Tuchwelle

MATERIALIEN

Lagerzapfen: Kunststoff

VERPACKUNGSEINHEIT

Stück